CD292F-00000

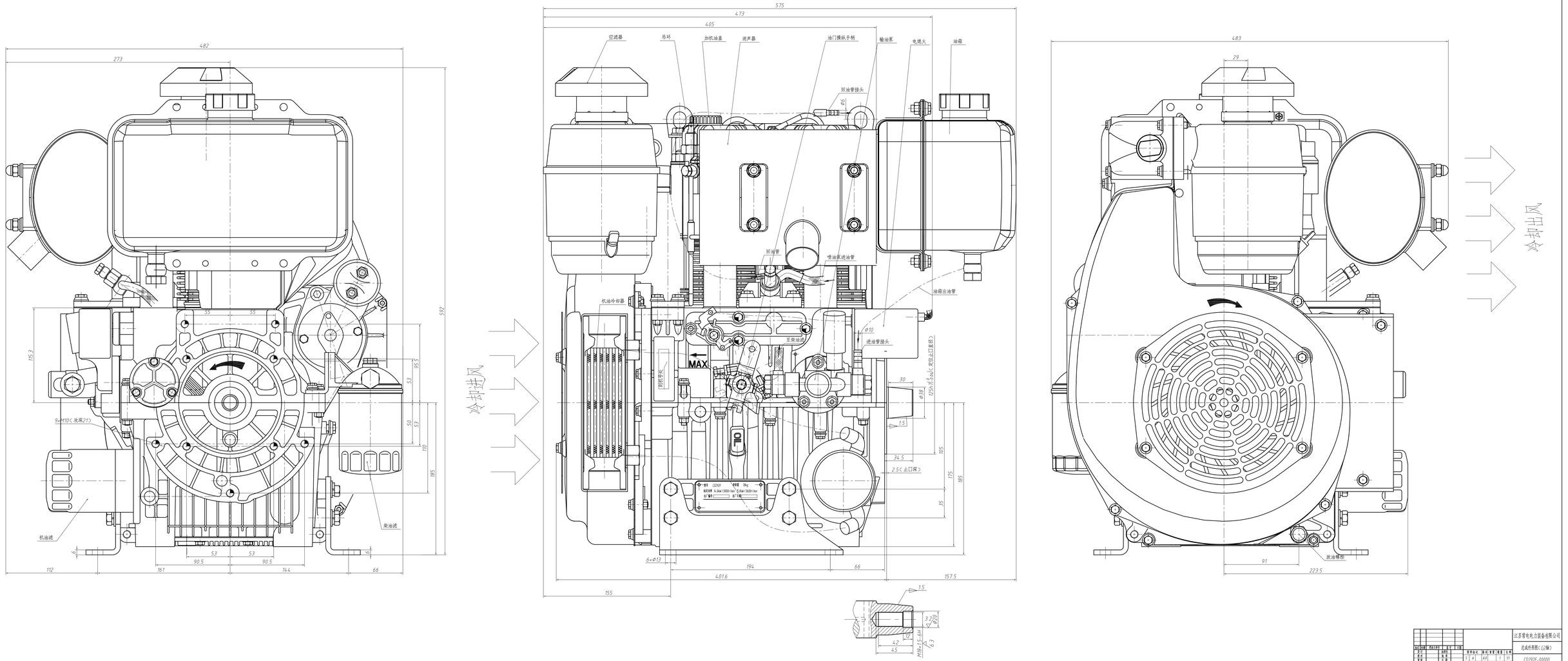

标记	处数	分区	更改文件	签名	年月日	阶段	数量	比例	江苏常电电力装备有限公司
设计									总成外形图（G2轴）
审核									
工艺									CD292F-00000